РПВ 01

РПВ 02

Реле повторного включения ПВ-01 и РПВ-02 ТУ 16-523.621-82

Реле повторного включения предназначены для применения:

- РПВ-01 - в схемах трехфазного автоматического повторного включения однократного действия;
- РПВ-02 - в схемах трехфазного автоматического повторного включения двукратного действия.

Условия эксплуатации

Климатическое исполнение УХЛ или О, категория размещения «4» по ГОСТ 15150-69.

Диапазон рабочих температур окружающего воздуха от минус 40 до плюс 55°С для исполнения УХЛ4 и от минус 10 до плюс 55°С для исполнения О4.

Группа механического исполнения М40 по ГОСТ 17516.1-90.

Степень защиты оболочки реле IP40, а контактных зажимов для присоединения внешних проводников - IP00 по ГОСТ 14255-69.

Технические данные

Номинальное напряжение оперативного тока, V	110 или 220
Номинальный ток удерживающей обмотки, А	0,25; 0,5; 1; 2,5; 4
Время срабатывания реле РПВ-01 в режиме быстродействующего АПВ (БАПВ), s, не более	0,06
Диапазон выдержки времени на включение, s:	
- РПВ-01:	
- I поддиапазон	0,5 5,0
- II поддиапазон	1 10
- РПВ-02:	
- I поддиапазон:	
- первое включение	0,5 5,0
- второе включение	5 50
- II поддиапазон:	
- первое включение	1 10
- второе включение	10 100
Ступень регулирования, s:	
- РПВ-01:	
- I поддиапазон	0,25
- II поддиапазон	0,5
- РПВ-02:	
- I поддиапазон:	
- первое включение	0,25
- второе включение	2,5
- II поддиапазон:	
- первое включение	0,5
- второе включение	5,0
Выдержка времени готовности, s	
- РПВ-01:	
- I поддиапазон	15; 30
- II поддиапазон	30; 60
- РПВ-02:	
- I поддиапазон	30; 60
- II поддиапазон	60; 120

Выходные контакты	2 замыкающих
Диапазон допустимого изменения напряжения питания оперативных цепей, V	(0,8…..1,1) Uн
Способ регулировки уставки	дискретный (суммирование интервалов)
Допустимая длительность протекания тока 3 I н через токовую обмотку и последовательно включенный с ней контакт выходного реле, s не более	5
Коммутационная способность контактов выходного реле в цепях постоянного тока с постоянной времени индуктивной нагрузки не более 0,005 s при напряжении от 24 до 250 V или токе до 0,5 А, W, не менее	30
Коммутационная износостойкость, циклы ВО, не менее	12500
Потребляемая мощность в номинальном режиме, W, не более	
- оперативными цепями: - в режиме ожидания	5,5
- в режиме срабатывания	7
- цепями пуска, блокирования и разрешения подготовки (на каждую цепь)	2
- токовой обмоткой выходного реле	1,5
Конструктивное исполнение по способу присоединения внешних проводников:	переднее или заднее (винтом)
Габаритные размеры РПВ-01, mm:	132x152x181
Габаритные размеры РПВ-02, mm:	132x152x201
Масса РПВ-01, kg, не более	1,5
Масса РПВ-02, kg, не более	1,8

Реле пригодны для работы на оперативном напряжении, получаемом в результате двухполупериодного выпрямления синусоидального напряжения частоты 50 Hz .

Типоисполнения реле приведены в таблице 1.
Таблица 1

Обозначение типа реле	Номинальное напряжение оперативного тока, V	Номинальный ток удерживающей обмотки, А	Номенклатурный номер
РПВ-01	110	0,25	06 001 010 □
		0,5	06 001 011 □
		1,0	06 001 012 □
		2,5	06 001 013 □
		4,0	06 001 014 □
	220	0,25	06 001 015 □
		0,5	06 001 016 □
		1,0	06 001 017 □
		2,5	06 001 018 □
		4,0	06 001 019 □
РПВ-02	110	0,25	06 002 010 □
		0,5	06 002 011 □
		1,0	06 002 012 □
		2,5	06 002 013 □
		4,0	06 002 014 □
	220	0,25	06 002 015 □
		0,5	06 002 016 □
		1,0	06 002 017 □
		2,5	06 002 018 □
		4,0	06 002 019 □

Вместо знака □ указывать:

1 - для переднего присоединения винтом;

3 - для заднего присоединения винтом.

Габаритные, установочные и присоединительные размеры реле приведены на рисунках 1 и 3, схемы подключения реле - на рисунках 2 и 4.

Конструкция

Реле выполнены с использованием современной микроэлектронной базы. Элементы схемы установлены на печатных платах. Реле размещены в унифицированных корпусах «Сура» II габарита несъемного исполнения.

Структура условного обозначения

РПВ-0Х ХХ 4
Р - реле
П - повторного
В - включения
0Х - порядковый номер разработки (01 или 02);
Х - исполнение реле по степени защиты и монтажным особенностям:
3 - защищенного исполнения (IP 40) для монтажа с передним присоединением;
4 - защищенного исполнения (IP 40) для монтажа с задним присоединением;
Х 4 - климатическое исполнение УХЛ или О, категория размещения «4» по ГОСТ 15150 - 69.

При заказе необходимо указать:

- обозначение типа реле;
- номинальное напряжение оперативного тока;
- номинальный ток удерживания;
- климатическое исполнение и категорию размещения (УХЛ4 или О4);
- вид присоединения внешних проводников: переднее или заднее (винтом);
- номер технических условий.

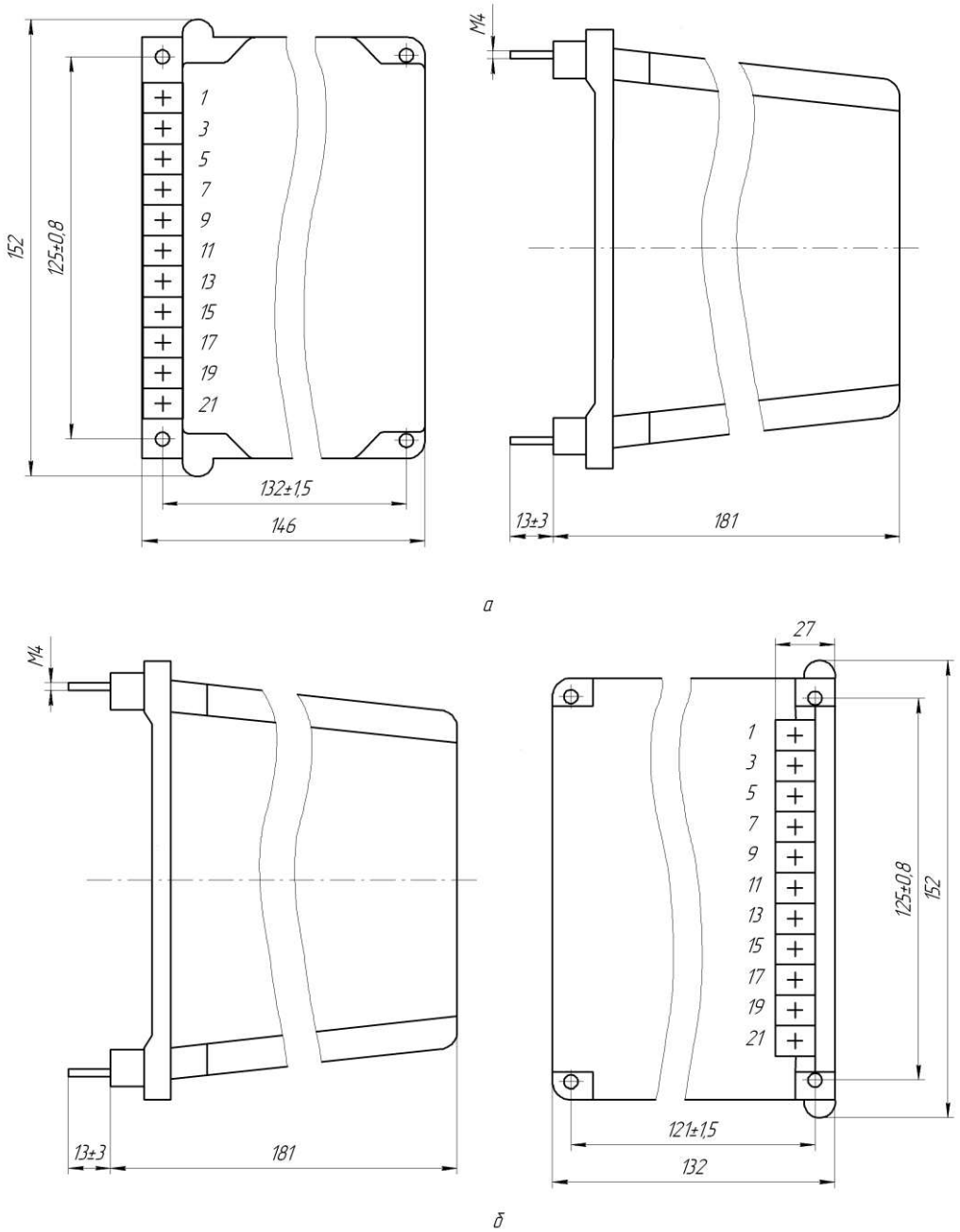

Рисунок 1 - Габаритные, установочные и присоединительные размеры реле РПВ-01.
Размеры без предельных отклонений максимальные: а - переднее присоединение; б - заднее присоединение.

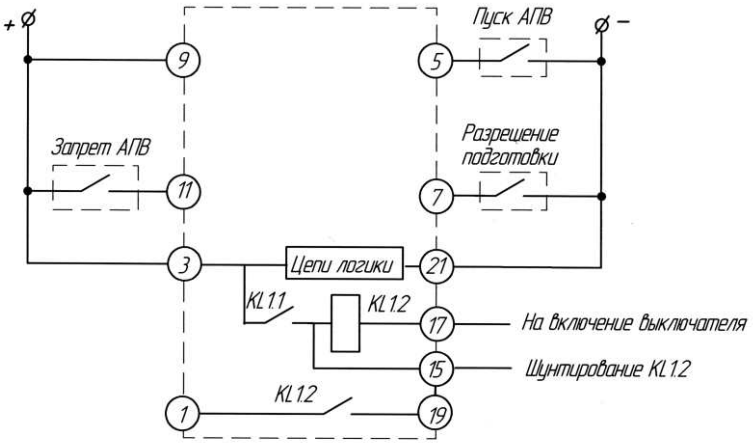

Рисунок 2 - Схема электрическая подключения реле типа РПВ-01.

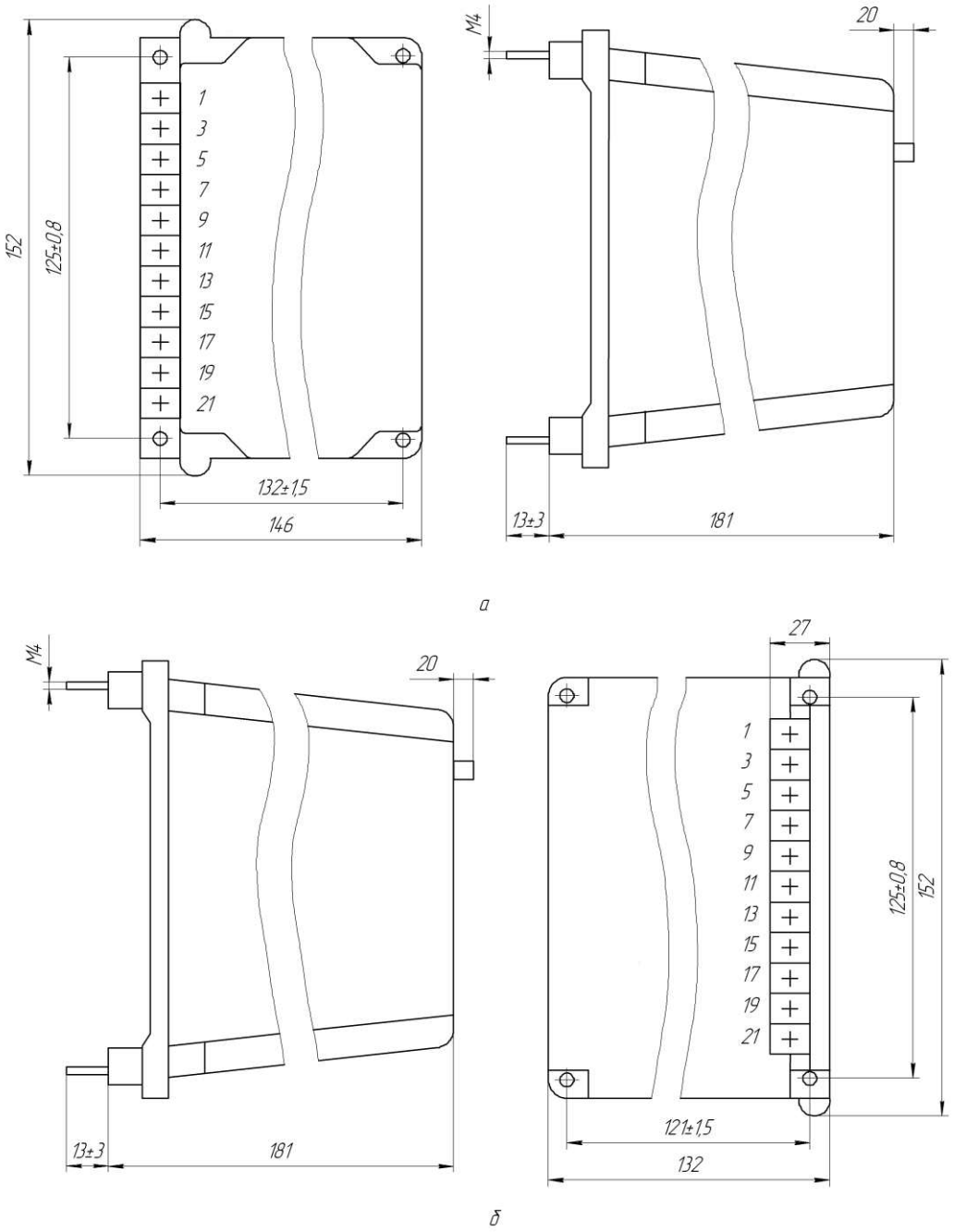

Рисунок 3 - Габаритные, установочные и присоединительные размеры реле РПВ-02.
Размеры без предельных отклонений максимальные: а - переднее присоединение; б - заднее присоединение.

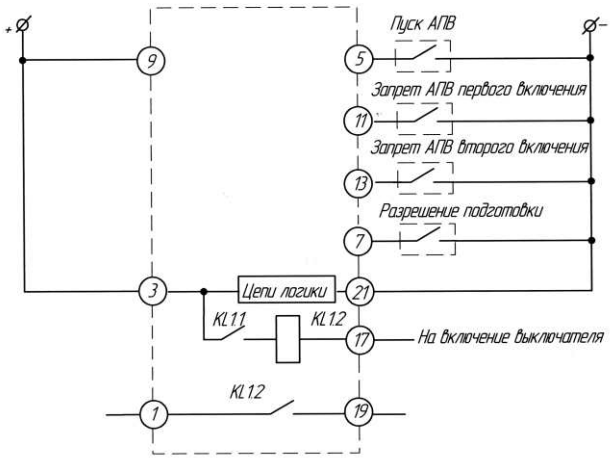

Рисунок 4 - Схема электрическая подключения реле типа РПВ-02.